B

適用馬達尺寸 / COMPATIBLE MOTOR DIMENSIONS							
A	B	C	D	E	F	H	L
19	70	≦41	≦4	90	5.1~6	80~100	≧C-4

输出端

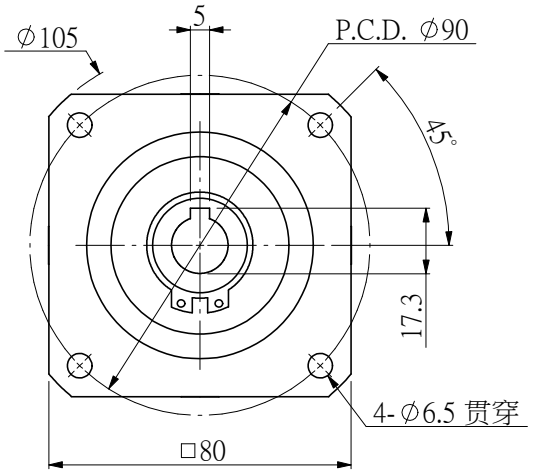

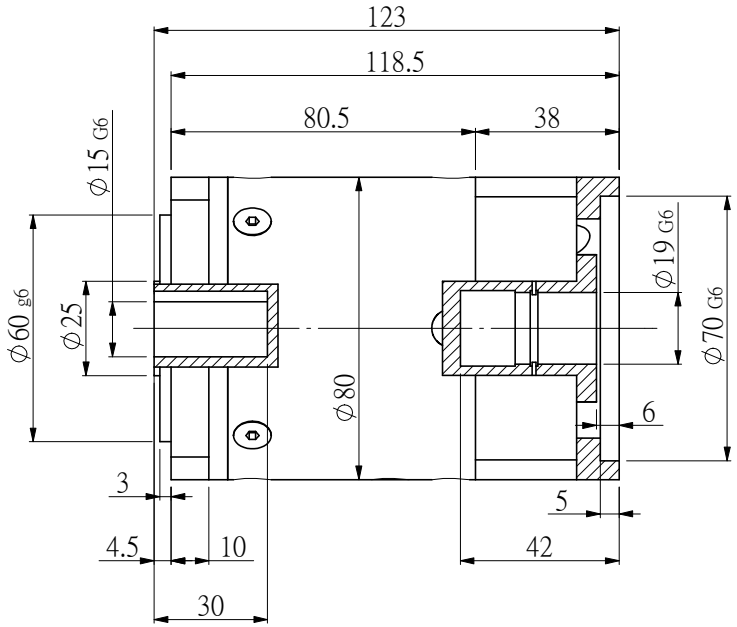

输入端

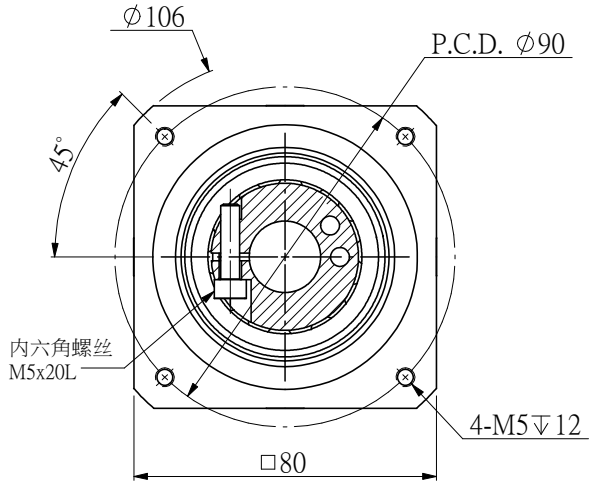

客户选型	型号	传动比	额定输出扭矩(Nm)
	NFH80-L2-20	20	90
	NFH80-L2-25	25	90
	NFH80-L2-35	35	90
	NFH80-L2-40	40	90
	NFH80-L2-50	50	90
	NFH80-L2-70	70	48
	NFH80-L2-100	100	22

额定输出扭矩： ___ NM
最大输出转矩：1.5倍额定转矩
额定输入转速：3500RPM
最大输入转速：6000RPM
普通回程背隙：≤ 12 Arcmin

平均使用寿命：20000h
满载传动效率：≥ 94%
使用温度范围：-20~+80℃
润滑油脂:全合成润滑脂
噪音值 ：≤60 d B

规格尺寸如有变更，恕不另行通知
SPECIFICATIONS ARE SUBJECT TO CHANGE WITHOUT PRIOR NOTICE

机 型	NFH80-L2
图 号	NS-NFH80-L2

NSSNFA日新电气